# 小便器 TA-210

## 产品规格：

| | |
|---|---|
| 型号 | TA-210 |
| 类型 | 挂式小便器 |
| 总体尺寸 | 460x350x820mm |
| 排水 | 直排/横排 |
| 包括产品 | 小便器（智能一体化） |
| 符合标准 | 泰陶各系列产品符合 ISO9001:2000 国际质量体系认证，ISO14025 环境标志认证，ISO14021 节水认证及国家相关权威验证 |
| 备注 | 本品白色 |

**#尺寸仅供参考**

## 产品图纸：

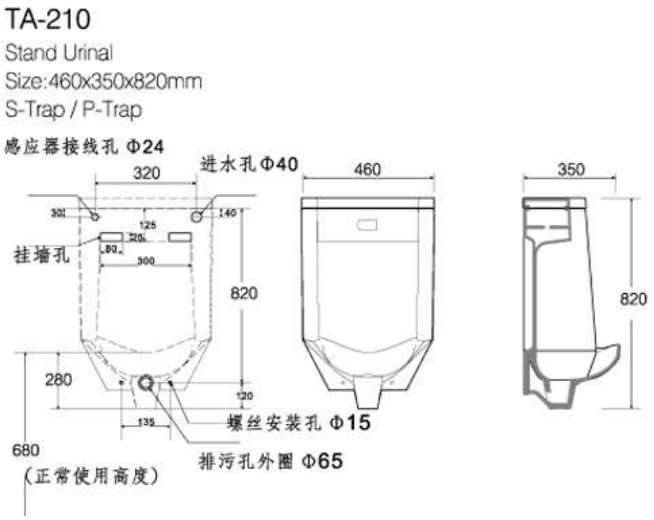


泰陶公司保留随时更改图中标示尺寸的权利，无需另行通知