台下盆 TA-6019

**产品规格：**

| | |
|---|---|
| 型号 | TA-6019 |
| 类型 | 台下盆 |
| 总体尺寸 | 550x455x200mm |
| 包括产品 | 台下盆 |
| 推荐配件 | 龙头 TL-2681 |
| 同系列设计 | TA-6017/TA-6028 |
| 符合标准 | 泰陶各系列产品符合 ISO9001: 2000 国际质量体系认证，ISO14025 环境标志认证，ISO14021 节水认证及国家相关权威验证 |
| 备注 | 本品白色 |

#尺寸仅供参考。

**产品图纸：**

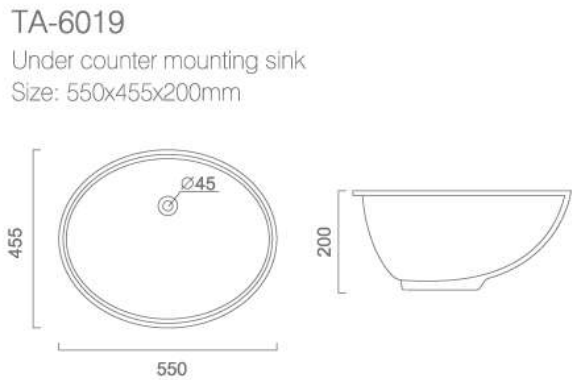


泰陶公司保留随时更改图中标示尺寸的权利，无需另行通知